PALOMAR SECURA®

267 Verdrahtungsschema

EVG Tridonic PC Pro 2x24 FSD mit Relaissatellit

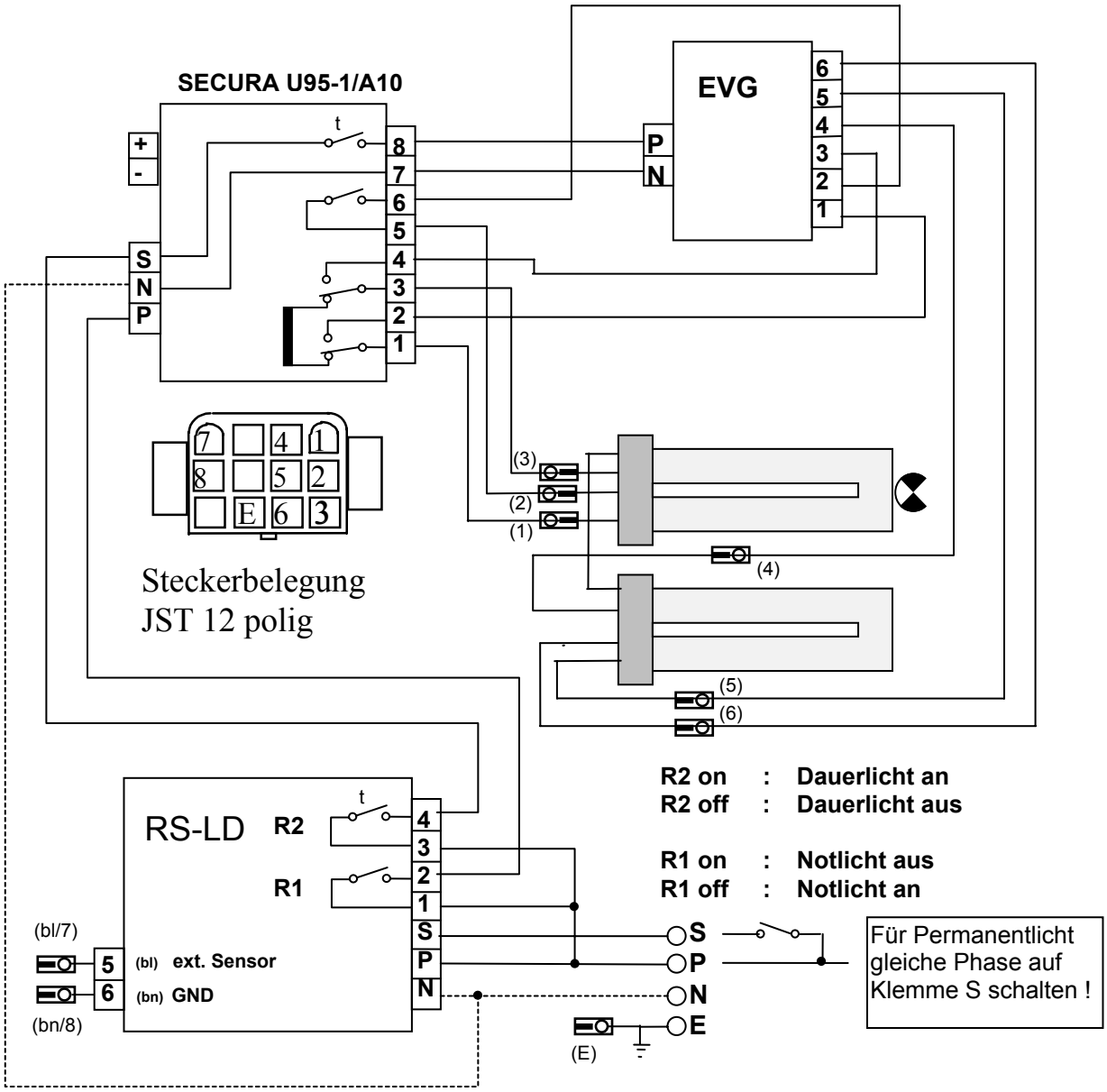

09.11.2006