PALOMAR SECURA®

261 Verdrahtungsschema

EVG Tridonic PCA 2/24TCL Excel mit Relaissatellit

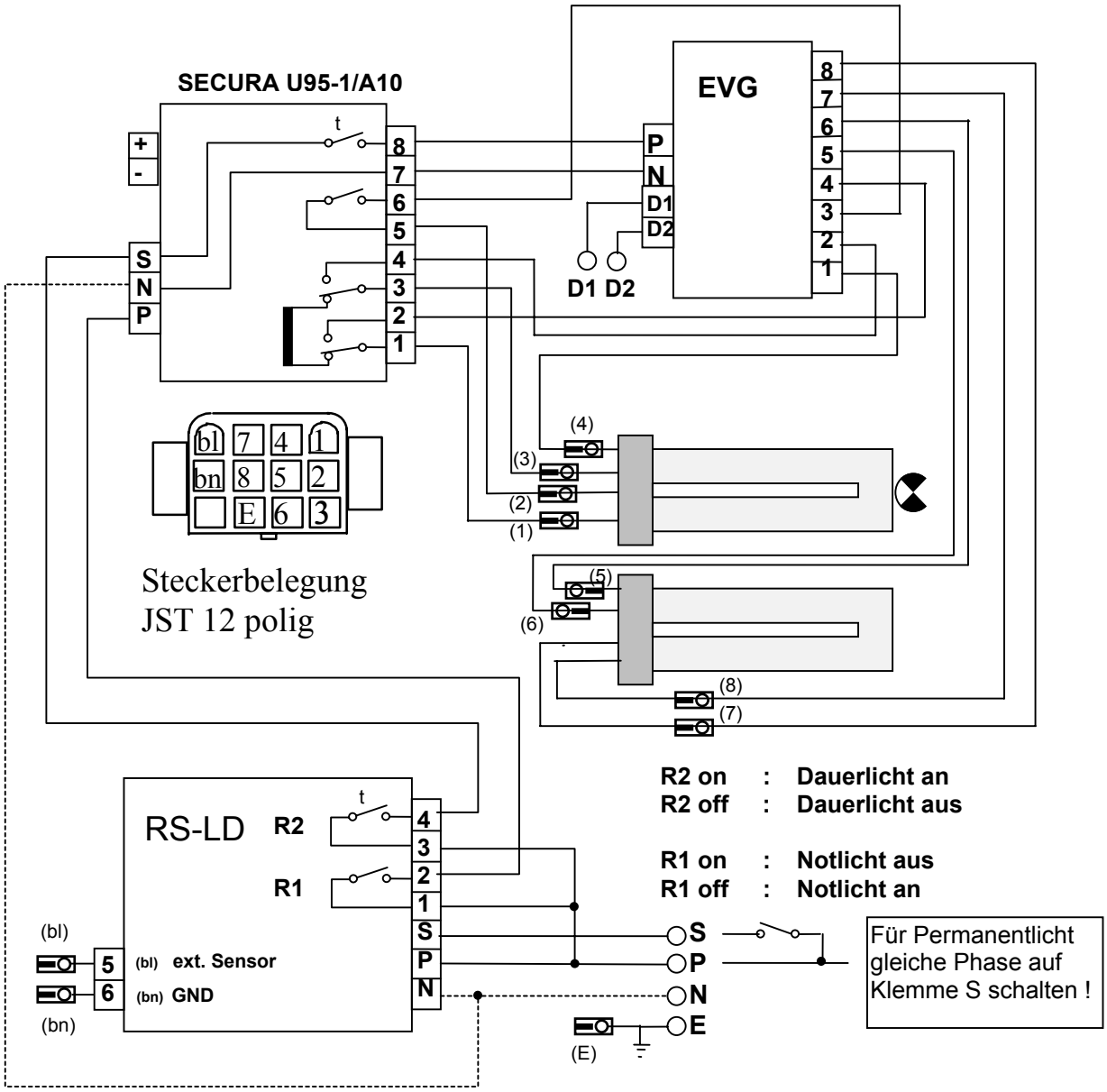

09.03.2004