PALOMAR SECURA®

251 Verdrahtungsschema

EVG Osram QT-FH 1x35 (T5) mit Relaissatellit

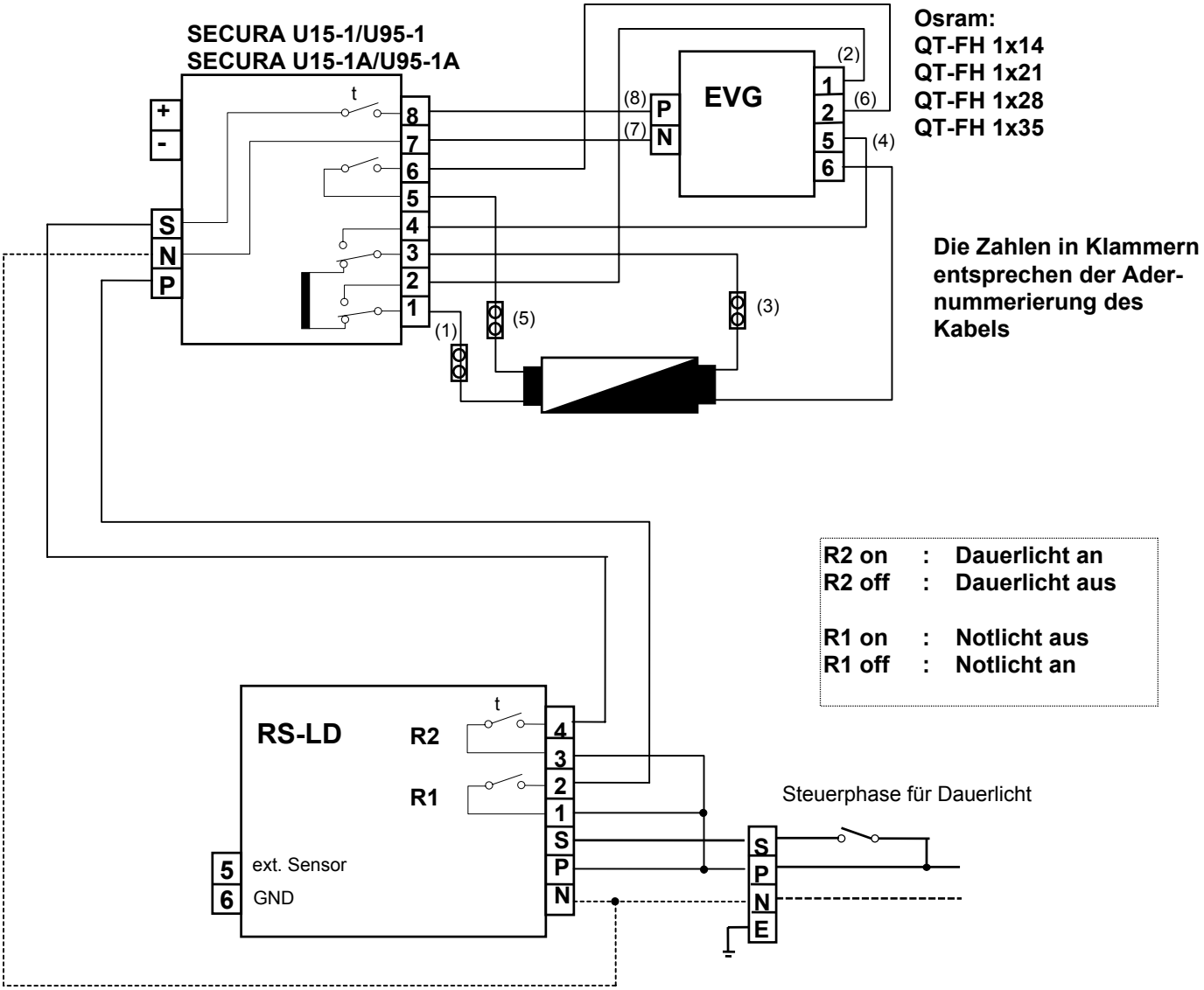

09.03.2004