PALOMAR SECURA®

243 Verdrahtungsschema

EVG Tridonic PC 18 TCL mit Relaissatellit

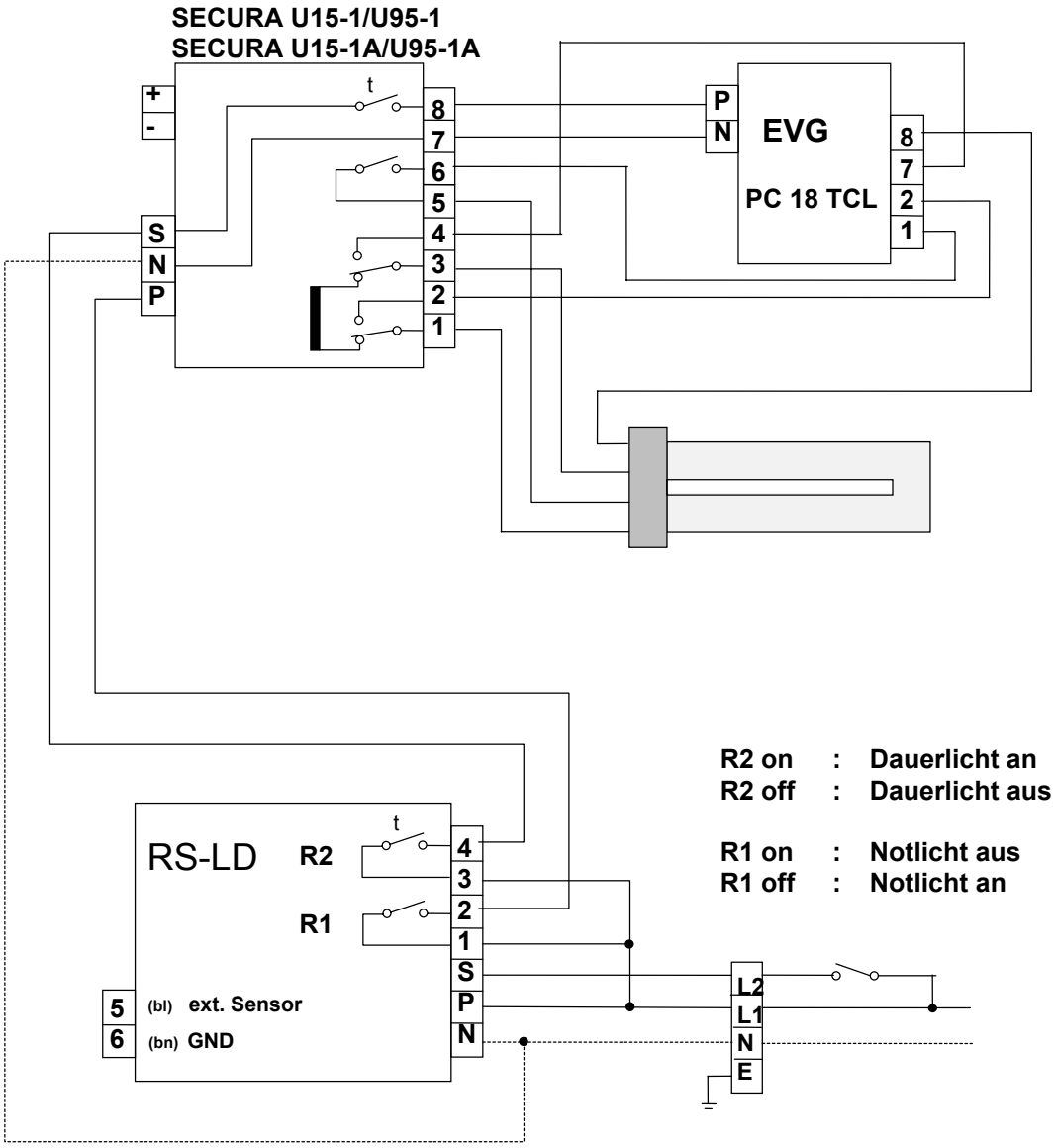

09.03.2004