PALOMAR SECURA®

240 Verdrahtungsschema

EVG Osram Serie QTP/QT-D mit Relaissatellit

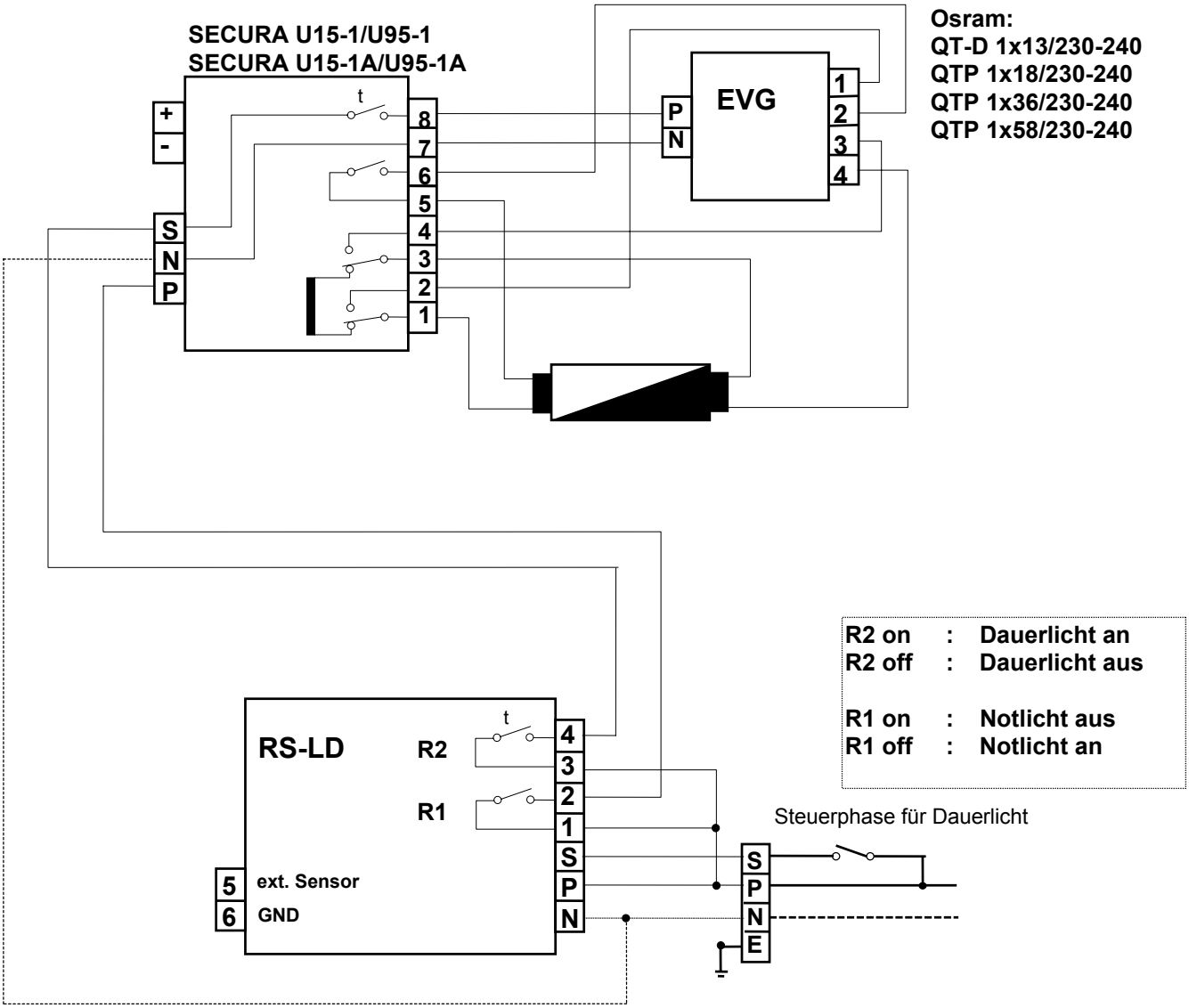

09.03.2004